SOCLES A SOUDER POUR FILS ET C.I. *SOLDERING SOCKETS FOR WIRES AND PCB*	S310 S S320 S S316 S S326 S S336 S

CARACTERISTIQUES GENERALES / *GENERAL DATA*

Visserie:	en acier inoxydale non magnétique (livrée avec le socle)
Hardware:	*non-magnetic stainless steel hardware (supplied with socket)*
Montage:	sur et sous panneau (sortie pour fils) et sur circuit imprimé
Mounting:	*top or bottom panel mounting (wires terminal) and PCB mounting.*
Marquage:	sigle et réference, couleur blanche, numéro de lot
Marking:	*reference and abreviation, white marking, serie number*
Isolant:	corps en RYTON R4 PPS
Socket:	*RYTON R4 PPS body*
Contacts:	à souder
Contacts:	*solder type*

CARACTERISTIQUES ELECTRIQUES / *ELECTRICAL DATA*

Résistance d'isolement:	> 1000MΩ à 25°C et 65%HR
Isulation resistance:	*> 1000MΩ at 25°C and 65%HR*
Rigidité diélectrique:	1500Veff
Dielectrique strength:	*1500Vrms*
Protection des contacts:	dorure
Contacts protection:	*gold plated*
Intensité admissible:	5A pour socles S310 et S320 15A pour socles S316, S326, S336
Current:	*5A for S310 and S320 sockets* *15A for S316, S326, S336 sockets*

ENVIRONNEMENT / ENVIRONMENTAL

Température d'utilisation:	de -65°C à +125°C
Temperature range:	*from -65°C to +125°C*

RELAIS & SYSTEMES

Siège et usine : 17 rue Vicq d'Azir 75010 PARIS
Tél. : 01 42 03 52 85 Fax. : 01 42 03 52 85 www.stpi.net

SYSTEME DE REFERENCE / *REFERENCING SYSTEM*

S3XX S XX X XX X

TYPE DE RACCORDEMENT
TERMINAL TYPES

TYPE DE FIXATION
MOUNTING STYLES

MODELE / *TYPE*
A: TYPE STANDARD
STANDARD TYPE
B: POUR APPLICATIONS MLITAIRES ET AVIONIQUES
FOR MILITARY AND AIRPLANE APPLICATIONS

DISPOSITION DES BROCHES
PINS PATTERN

S: SOCLE A SOUDER
***S**: SOLDERING SOCKET*

POUR RELAIS / *FOR RELAYS*:
10: RELAIS 310 / *310 RELAYS*
20: RELAIS 320 / *320 RELAYS*
16: RELAIS 316 ET 317
316 AND 317 RELAYS
26: RELAIS 326 ET 327
326 AND 327 RELAYS
36: RELAIS 336 ET 337
336 AND 337 RELAYS

RELAIS & SYSTEMES
Siège et usine : 17 rue Vicq d'Azir 75010 PARIS
Tél. : 01 42 03 52 85 Fax. : 01 42 03 52 85 www.stpi.net

ENCOMBREMENT
DIMENSIONS AND SIZES

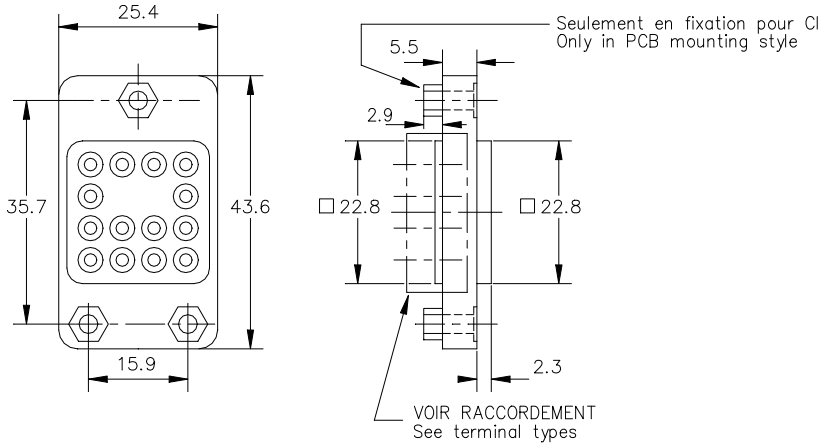

PERCAGE DU PANNEAU
CUTTING

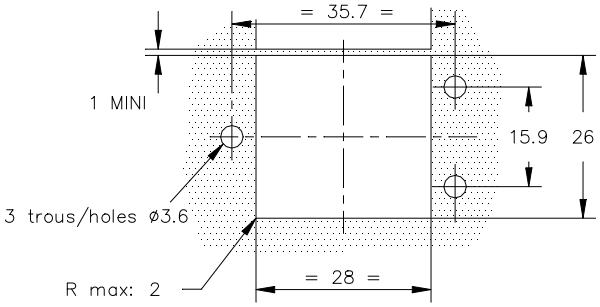

PERCAGE DU CI
PCB DRILLINGS

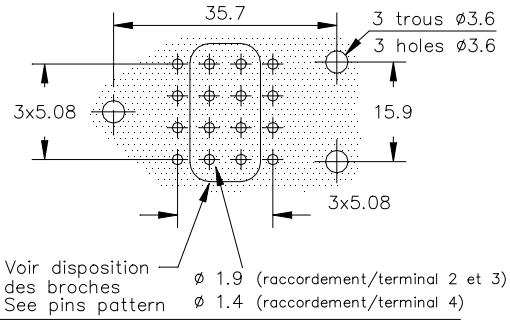

DISPOSITION DES BROCHES
PINS PATTERN

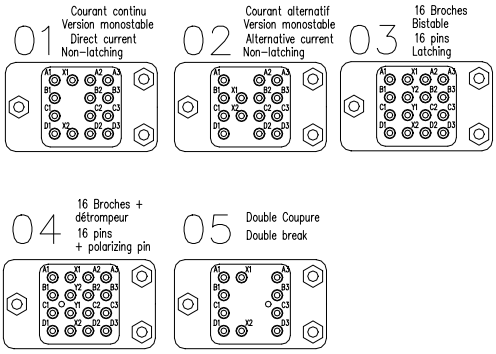

Vue de dessus / on-side view

RACCORDEMENT
TERMINAL TYPES

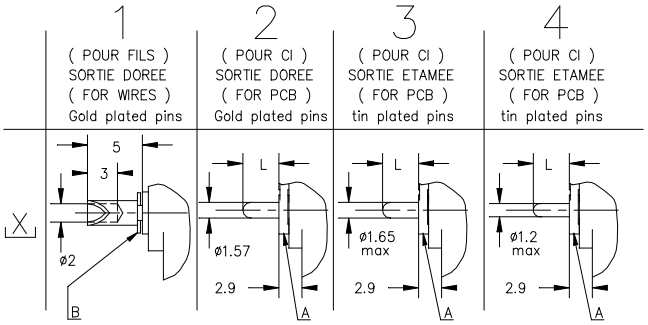

B : Rétension des douilles par clips métalliques
Steel clips contacts holding back system

A : Rétension des douilles par isolant avec pieds de lavage
Isolated insert holding back system

L : Longueur standard utile / standard lenght : 3.5mm
Autres longuers / other lenght: nous consulter / please consult factory

Tolérance générale: ±0.1, échelle: sans / general clearance: ±0.1, scale: without
Unless otherwise specified, dimensions and tolerances are quoted in mm

FIXATIONS DISPONIBLES / AVAILABLE MOUNTING STYLES
9, 11, 12, 13, 14, 15, 16, 18, 19, 20, 23, 24, 25, 26, 27, 28 (pages: 63, 64, 65)

RELAIS & SYSTEMES

Siège et usine : 17 rue Vicq d'Azir 75010 PARIS
Tél. : 01 42 03 52 85 Fax. : 01 42 03 52 85 www.stpi.net